23 726 LS3 **EUROSTYLE BATERIE CADĂ MONOCOMANDĂ 1/2"**

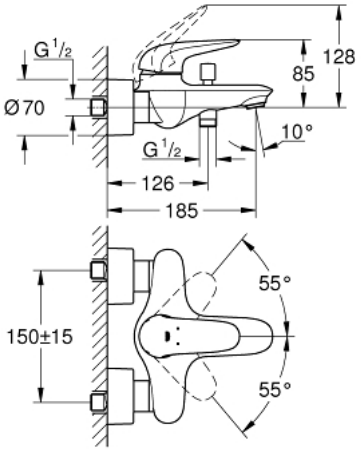

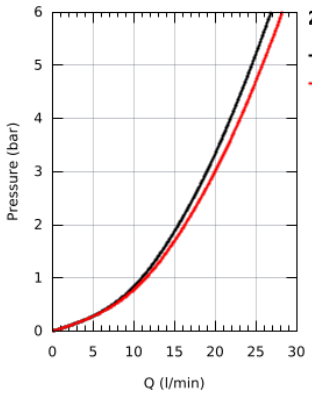

bar	1	2	3	4	5	6
—	11.0	15.5	19.0	21.9	24.5	26.9
— l/min	11.5	16.3	20.0	23.1	25.8	28.3

DESCRIEREA PRODUSULUI

- Colour: moon white/chrome
- montare pe perete
- mâner metalic plin
- cartuş ceramic de 35 mm cu GROHE SilkMove
- cu limitator de temperatură
- suprafaţă GROHE LongLife
- limitator de debit reglabil
- divertor cu revenire automată: cadă/duş
- aerator
- ieşire de duş 1/2" cu valvă sens-unic integrată
- elemente de fixare ascunse
- protecţie împotriva refluxului

23 726 LS3 **EUROSTYLE BATERIE CADĂ MONOCOMANDĂ 1/2"**

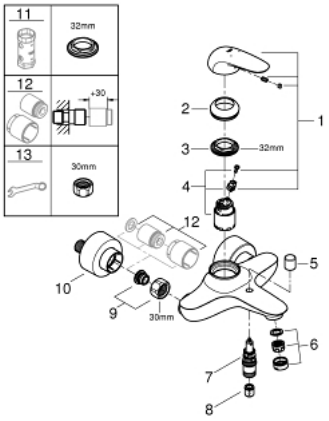

PIESE DE SCHIMB , noiembrie 2015 – now

1: Solid metal lever (Spare part-nr. 46954LS0)

2: capac (Spare part-nr. 46436000)

3: Screw coupling (Spare part-nr. 46460000)

4: Cartuş (Spare part-nr. 46374000)

5: Buton de comutare (Spare part-nr. 64309000)

6: Aerator (Spare part-nr. 13952000)

7: Comutator (Spare part-nr. 65655000)

8: Ventil de reţinere (Spare part-nr. 48276000)

9: Racord cu şurub 1/2" (Spare part-nr. 45044000)

10: Conexiuni excentrice (Spare part-nr. 12693LS0)

11: Cheie tubulară (Spare part-nr. 19332000)*

12: Set-extindere, 30 mm (Spare part-nr. 46238000)*

13: piuliţă specială (Spare part-nr. 19377000)*

* Optional accessories